AGATHA

OASYS · SC2 · SCL · M · WIFI · SMS · kW Máx 9,3

kW	%		W	m³					kg	∅
8,5-3,9	91,1-92,4	1,96-0,88	150-300	212	18			9-20	119	80

					S1	A
40	1x265					KIT GPRS KIT WIFI

Características

- Oasys
- Sistema de Doble Cámara
- Sistema de Cristal Limpio
- Sistema de Modulación
- Modelo diseñado para un fácil acceso a mantenimientos
- Compatible con Kit Wifi
- Compatible con Kit Gprs
- Programable
- Potencia máx: 9,3kw
- Potencia máx-mín (kW): 8,5-3,9kw
- Rendimiento (%): 91,1-92,4%
- Consumo máx-mín (kg/h): 1,96-0,88kg/h
- Consumo eléctrico (W): 150-300W
- Volumen calefactable (m3): 212m3
- Capacidad del depósito (kg): 18kg
- Interior Metalico
- Quemador en fundición
- Autonomía mín-máx (h.): 9-20h
- Peso (kg): 119kg
- Diámetro salida de humos (mm): 80mm
- Diámetro aspiración de aire (mm): 40mm
- Ventilación forzada (n° x m3): 1x265
- Mando a distancia o centralita
- Posibilidad de salida de humos superior, lateral o trasera.

2 years guarantee

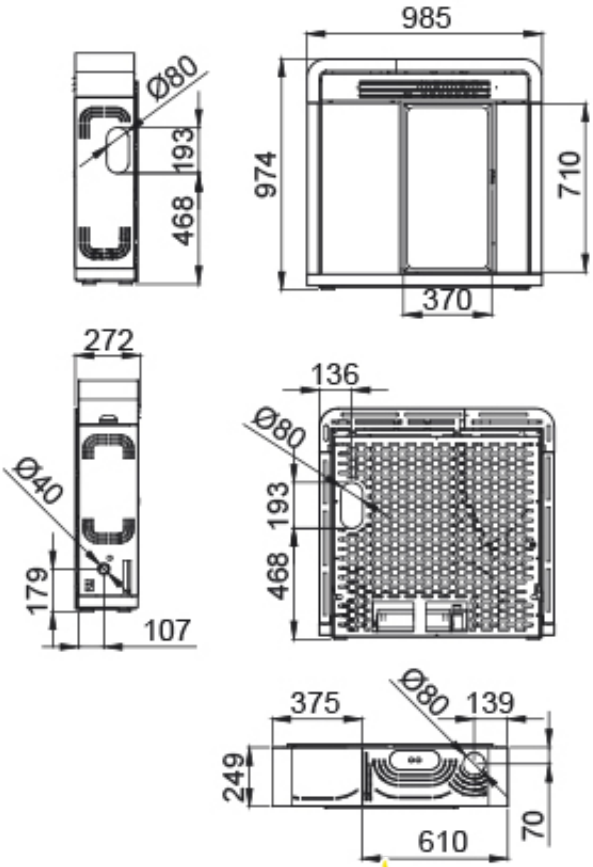

Dada la continua mejora de nuestros productos y el perfeccionamiento de nuestro proceso de fabricación, las dimensiones, la estética del producto y las características técnicas están sujetas a posibles variaciones sin previo aviso por parte de nuestra empresa.

www.bronpi.com

BRONPI
la excelencia en el fuego

©Bronpi Calefacción, S.L. tiene reservados todos los derechos sobre las imágenes que aparecen en este documento. Está prohibida la reproducción o la difusión parcial o total de las fotografías y así como del texto. Tanto la marca como los símbolos son distintivos propiedad exclusiva de la empresa. Los infractores serán procesados conforme a la ley.

Características

- Tolva Hermética
- Sistema seguridad: S1. Termostato seguridad pellet. Depresímetro.
- Accesorios compatibles no incluidos: KIT GPRS; KIT WIFI

©Bronpi Calefacción, S.L. tiene reservados todos los derechos sobre las imágenes que aparecen en este documento. Está prohibida la reproducción o la difusión parcial o total de las fotografías y así como del texto. Tanto la marca como los símbolos son distintivos propiedad exclusiva de la empresa. Los infractores serán procesados conforme a la ley.

Dada la continua mejora de nuestros productos y el perfeccionamiento de nuestro proceso de fabricación, las dimensiones, la estética del producto y las características técnicas están sujetas a posibles variaciones sin previo aviso por parte de nuestra empresa.